ՀԱՏՎԱԾ ՃԱՂԱՇԱՐԻՑ

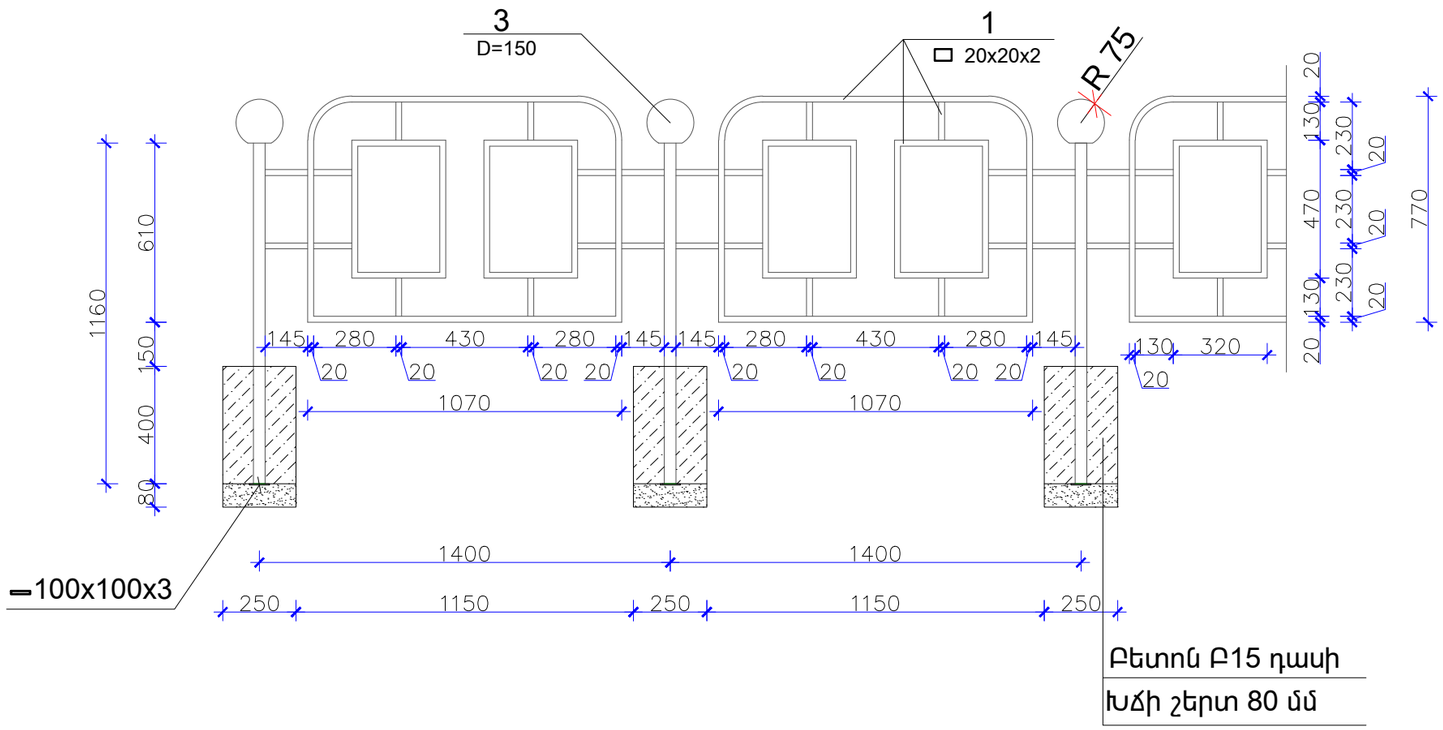

ՄԱՍՆԱԳԻՐ 1.40 գմ-ի ՀԱՄԱՐ				
N	ԱՆՎԱՆՈՒՄ	ԵՐԿԱՐ.	ՄԻԱ ՎՈՐ	ԾԱՆՈԹ.
4	Քառ. խող. 20x20x2	8.46	գմ	10.37 կգ
2	Φ40x2 L=1160 ԳՄ	1.16	գմ	2.84 կգ
4	Մետաղյա թիթեղ 100x100x3	1.0	հատ	0.235 կգ
5	Դեկորատիվ գլխադիր Φ150	1.0	հատ	-
				13.445 կգ
	ԿԵՏԱՅԻՆ ՀԻՄՔ			
7	III կարգի գրունտի քանդում			0.03 մխ
8	Հիմքի իրականացում Բ15 դասի բետոնից			0.025 մխ
9	Խճի շերտ հիմքերի տակ 80 մմ			0.005 մխ

ԾԱՆՈԹՈՒԹՅՈՒՆ

1. Մետաղական մասերը յուղաներկել 2 շերտ;
2. Ճաղաշարի ընդհանուր երկարությունը՝ 140.0 գծմ

ՊԱՇՏՈՆ	ԱՆՈՒՆ ԱԶԳԱՆՈՒՆ	ՍՏՈՐԱԳՐ.	ԱՄՍԱԹ.	ԱՋԱՓՆՅԱԿ ՎԱՐՉԱԿԱՆ ՇՐՋԱՆԻ, ՖՈՒՉԻԿԻ 1-ԻՆ ՆՐԲԱՆՑՔ 13 ՇԵՆՔԻ ԲԱԿՈՒՄ ԽԱՂԱՀՐԱՊԱՐԱԿԻ ԿԱՌՈՒՑՈՒՄ			
ՏՆՕՐԵՆ	Հ. ՕՀԱՆՅԱՆ						
ՆԱԽԱԳԾԵՑ	Հ. ՕՀԱՆՅԱՆ			ՃԱՐՏԱՐԱՊԵՏԱՇԻՆԱՐԱՐԱԿԱՆ ՄԱՍ	ՓՈՒԼ	ԹԵՐԹ	ԹԵՐԹԵՐ
					ԱՆ	ՃՇ-8	10
				ՀԱՏՎԱԾ ՃԱՂԱՇԱՐԻՑ ԵՎ ՄԱՍՆԱԳԻՐ	«ՕՀԱՆՅԱՆ ԻՆԴԱՍԹՐԻԶ» ՍՊԸ Լից. N16107		Ohanyan Industries